# THGT HATCH

## Ventilador Helicoidales De Tejado

Combinando una envolvente con compuerta motorizada, y un ventilador mecánico, el THGT-HATCH es una unidad de tejado diseñada para la extracción vertical de humo en caso de incendio. 400º/2h para doble uso (ventilación / incendio), certificado según EN 12101-3 (0370-CPR-3963).
Hatch
La envolvente, o HATCH, está diseñada y construida para mayor facilidad de instalación y puesta en marcha, ahorro energético y soportar condiciones climáticas severas.
El diseño estándar incorpora un faldón para su instalación sobre base.
Accesorio JBS-HATCH disponible para montaje sobre superficie plana.
Estanqueidad < 3m3/h/m2 @ 50Pa.
Aislamiento térmico U = 0,42W/(m2K) gracias a rotura de puente térmico.

## CARACTERÍSTICAS

- Alimentación motores & hatch
- Motores IP55, clase H, trifásicos.
- Una velocidad: 2, 4 o 6 polos.
- Dos velocidades: 2/4, 4/8 o 6/12 polos.
  220-240/380-415 50Hz, hasta 3 kW.
  380-415V-50Hz, para potencias superiores.
- Motores regulables por variación de frecuencia.
- Para emergencia se recomienda conexión directa y suministro protegido.
- Actuadores: 220-240V 50Hz IP65.

## APLICACIONES

Parkings

Almacenes

Homologados según norma EN12101-3. Certificación nº 0370-CPR-3963

## ACCESORIOS

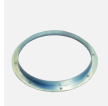

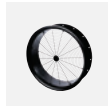

## CARACTERÍSTICAS TÉCNICAS

Rango de prestaciones de cada tamaño o envolvente, con descarga y aspiración libres. Para una selección con punto de trabajo concreto, por favor acceda a la herramienta de selección EasyVENT.

| Tamaño | Rango | Caudal ($m^3/h$) | Potencia motor (kW) | FLC 400V (A) | Peso (kg) |
|---|---|---|---|---|---|
| 1 | THGT-HATCH/2-500-6 | 9.700 | 1,5 | 3,09 | 201 |
| | THGT-HATCH/2-630-6 | 30.500 | 11 | 20 | 332 |
| | THGT-HATCH/4-500-6 | 3.400 | 0,55 | 1,38 | 188 |
| | THGT-HATCH/4-630-6 | 23.500 | 3 | 6,15 | 255 |
| 2 | THGT-HATCH/4-710-5 | 10.100 | 1,1 | 2,35 | 236 |
| | THGT-HATCH/4-800-9 | 39.600 | 7,5 | 13,9 | 311 |
| 3 | THGT-HATCH/4-900-3 | 22.200 | 2,2 | 4,56 | 274 |
| | THGT-HATCH/4-1000-9 | 77.000 | 22 | 41 | 460 |
| 4 | THGT-HATCH/4-1120-3 | 45.000 | 4 | 8,03 | 326 |
| | THGT-HATCH/4-1250-9 | 130.000 | 45 | 80,9 | 751 |

## REFERENCIA

| T H G T - H A T C H | / | 4 | - | 8 0 0 | - | 6 | / | 1 6 | - | A | - | 5,5 KW | F400 |
|---|---|---|---|---|---|---|---|---|---|---|---|---|---|
| 1 | | 2 | | 3 | | 4 | | 5 | | 6 | | 7 | 8 |

**1 -** Producto
**2 -** Número de polos
**3 -** Diámetro
**4 -** Número de palas
**5 -** Inclinación palas
**6 -** Sentido del aire: A (Motor-Hélice)
**7 -** Potencia motor
**8 -** Certificación temperatura

## DIMENSIONES

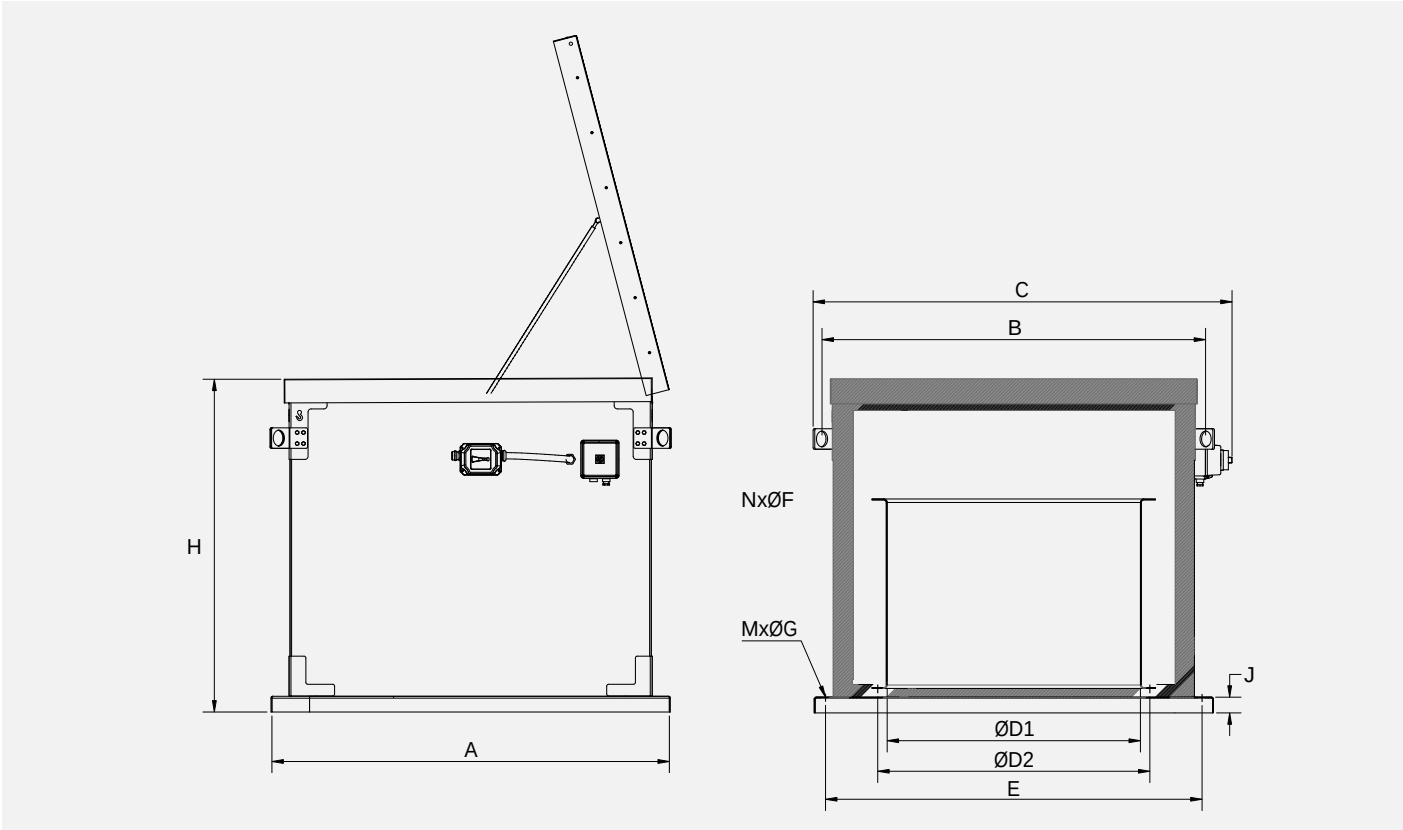


| Tamaño | Modelo | A | H | B | C | ØD1 | ØD2 | E | N | F | M | G | J |
|---|---|---|---|---|---|---|---|---|---|---|---|---|---|
| 1 | 500 | 1076 | 1058 | 1032 | 1143 | 500 | 560 | 1009 | 12 | 12 | 4 | 14 | 50 |
| | 560 | | | | | 560 | 620 | | | | | | |
| | 630 | | | | | 630 | 690 | | | | | | |
| 2 | 710 | 1256 | 1058 | 1212 | 1325 | 710 | 770 | 1190 | 16 | 12 | | | |
| | 800 | | | | | 800 | 860 | | | | | | |
| 3 | 900 | 1455 | 1164 | 1412 | 1550 | 900 | 970 | 1390 | 16 | 15 | | | |
| | 1000 | | | | | 1000 | 1070 | | | | | | |
| 4 | 1120 | 1704 | 1394 | 1662 | 1815 | 1120 | 1190 | 1640 | 20 | 15 | | | |
| | 1250 | | | | | 1250 | 1320 | | | | | | |